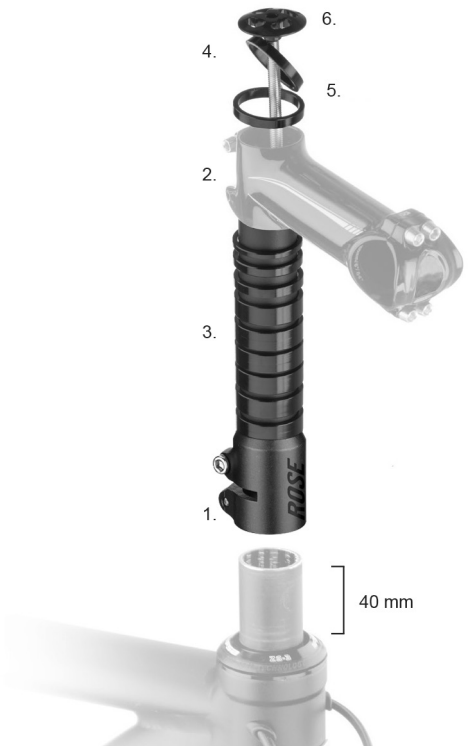

BG

2014052 ROSE Удължител на стержен

Лапата и стоманеният палец не се съдържат в обема на доставка!
Внимание: При нов стержен ти е необходим стоманен палец, като например кат. № 527136

ПРЕДУПРЕЖДЕНИЕ:
Грешният монтаж на удължителя на стержена може да доведе до загуба на контрол над твоя велосипед, а по такъв начин до произшествия и наранявания!

- Удължителят на стержена може да се монтира само от лица с достатъчни специализирани знания. При въпроси или колебания се обърни към твоя специализиран търговец!
- Удължителят на стержена може да се използва само заедно с вилка с
- диаметър на стержена 1 1/8 цола или 28,6 mm!
- Фиксиращата повърхност на лапата, на стержена и удължителя на стержена трябва да е чиста и по нея да няма грес!
- Удължителят на стержена не бива да се използва заедно с карбонов стержен
- Велосипеди с монтиран удължител на стержена могат да се използват само по улици и пътища с настилка.

Монтаж на удължителя на стержена

Конусният спейсър (4) трябва да се намира винаги в най-горния край на удължителя на стержена (1), за да може при по-късно затягане тапата (6) да не ляга върху удължителя на стержена или лапата (2)!

Когато лапата се монтира в горния край на удължителя на стержена, над лапата трябва да се намира поне конусният спейсър!

1. Вкарай удължителя на стержена (1) в стержена на твоя велосипед. Височината на фиксиране на стержена трябва да е 40 mm.
2. Вкарай лапата (2) (за диаметър на стержена 1 1/8 цола или 28,6 mm) в удължителя на стержена (1). Чрез броя на спейсърите (3) под лапата може да се регулира височината на лапата. Над лапата трябва да има топкова спейсъри, че конусният спейсър (4) да стърчи 3 mm над горния край на удължителя на стержена.
3. Сега вкарай тапата (6) и болта (5) в удължителя на стержена (1) и завърти болта с 5 mm ключ с вътрешен шестостен в стоманения палец, намиращ се в стержена.
4. Бавно затегни тапата (6), докато управляващият лагер заработи, без да играе.
5. Затегни лапата (2) за удължителя на стержена (1). Относно начина на действие и въртящия момент на затягане вземи предвид упътването за обслужване на производителя на лапата.
6. Затягай крепежните болтове на удължителя на стержена (1) с 5 mm ключ с вътрешен шестостен на смени, докато бъде достигнат въртящ момент от 6 Nm.

CZ

2014052 ROSE Prodloužení násady vidlice

Představec a ocelová objímka nejsou součástí dodávky!
Pozor: U nové násady vidlice potřebujtš ocelovou objímku, jako například obj. č. 527136

VÝSTRAHA:
Nesprávná montáž prodloužení násady vidlice může vést ke ztrátě kontroly nadjízdním kolem a tím k nehodám a zraněním!

- Prodloužení násady vidlice mohou montovat pouze osoby s dostatečnými odbornými znalostmi. V případě dotazů nebo pochybností se obrať na svého specializovaného prodejce!
- Prodloužení násady vidlice se smí používat pouze ve spojení s vidlicí průměrem násady vidlice 1 1/8 palců, příp. 28,6 mm!
- Upínací plocha představce, násady vidlice a prodloužení násady vidlice musí být čistá a bez tuku!
- Prodloužení násady vidlice se nesmí používat pouze ve spojení s karbonovou násadou vidlice!
- Jízdní kola s namontovaným prodloužením násady vidlice se smějí používat pouze na silnicích a zpevněných cestách.

Montáž prodloužení násady vidlice

Kónická rozpěra (4) se musí nacházet vždy na nejhornějším konci prodloužení násady vidlice (1), aby horní krytka (6) při pozdějším dotáhnutí nepřiléhala na prodloužení vidlice nebo představec (2)!

Umístí-li se představec na horním koni prodloužení násady vidlice, musí se nad představcem nacházet minimálně kuželová rozpěra!

1. Zasuň prodloužení násady vidlice (1) na násadu vidlice jízdního kola. Upínací výška násady vidlice musí být 40 mm.
2. Zasuň představec (2) (pro průměr násady vidlice 1 1/8 palce, příp. 28,6 mm) na prodloužení násady vidlice (1). Přes počet rozpěr (3) pod představcem lze regulovat výšku představce. Nad představcem se musí nacházet tolik rozpěr, aby kónická rozpěra (4) vyčnívala 3 mm nad horním koncem prodloužení násady vidlice.
3. Nyní zasuň horní krytku (6) a vřetenový šroub (5) do prodloužení násady vidlice (1) a zašroubuj vřetenový šroub pomocí 5 mm klíče na šrouby s vnitřním šestihranem do ocelové objímky, která se nachází v násadě vidlice.
4. Horní krytku (6) pomalu utahuj, dokud nebude ložisko řízení běžet bez vůle.
5. Představec (2) pevně přišroubuj na prodloužení násady vidlice (1). Co se týká postupu a utahovacího momentu je nutné se řídit návodem k použití od výrobce představce.
6. Upevňovací šrouby prodloužení násady vidlice (1) utáhněte střídavě pomocí 5 mm klíče na šrouby s vnitřním šestihranem, dokud nebude dosažen utahovací moment 6 Nm.

DE

2014052 ROSE Gabelschaftverlängerung

Vorbau und Stahlkralle sind nicht im Lieferumfang enthalten!
Achtung: Bei einem neuen Gabelschaft benötigst du eine Stahlkralle, wie zum Beispiel Best.- Nr. 527136

WARNUNG
Falsche Montage der Gabelschaftverlängerung kann zum Kontrollverlust deines Fahrrads und damit zu Unfällen und Verletzungen führen!

- Die Gabelschaftverlängerung darf nur von Personen mit ausreichender Fachkenntnis montiert werden. Wende dich bei Fragen oder Zweifeln an deinen Fachhändler!
- Die Gabelschaftverlängerung darf nur in Verbindung mit einer Gabel mit einem Gabelschaftdurchmesser von 1 ⅛ Zoll bzw. 28,6 mm verwendet werden!
- Die Klemmfläche des Vorbaus, des Gabelschaftes und der Gabelschaftverlängerung müssen sauber und fettfrei sein!
- Die Gabelschaftverlängerung darf nicht in Verbindung mit einem Carbon-Gabelschaft verwendet werden!
- Fahrräder mit montierter Gabelschaftverlängerung dürfen nur auf Straßen und befestigten Wegen verwendet werden.

Montage der Gabelschaftverlängerung

Der konische Spacer (4) muss sich immer am obersten Ende der Gabelschaftverlängerung (1) befinden, damit die Topkappe (6) beim späteren Anziehen nicht auf der Gabelschaftverlängerung oder dem Vorbau (2) aufliegt!

Wird der Vorbau am oberen Ende der Gabelschaftverlängerung angebracht, muss sich über dem Vorbau mindestens der konische Spacer befinden!

1. Stecke die Gabelschaftverlängerung (1) auf den Gabelschaft deines Fahrrads. Die Klemmhöhe des Gabelschafts muss 40 mm betragen.
2. Stecke den Vorbau (2) (für 1 ⅛ Zoll, bzw. 28,6 mm Gabelschaft-Durchmesser) auf die Gabelschaftverlängerung (1). Über die Anzahl der Spacer (3) unter dem Vorbau kann die Vorbauhöhe reguliert werden. Über dem Vorbau müssen sich so viele Spacer befinden, dass der konische Spacer (4) 3 mm über das obere Ende der Gabelschaftverlängerung hinausragt.
3. Stecke nun die Topkappe (6) und Spindelschraube (5) in die Gabelschaftverlängerung (1) und drehe die Spindelschraube mit einem 5 mm Innensechskantschlüssel in die im Gabelschaft befindliche Stahlkralle.
4. Ziehe die Topkappe (6) langsam fest, bis das Steuerlager spielfrei läuft.
5. Schraube den Vorbau (2) auf der Gabelschaftverlängerung (1) fest.Beachte bezüglich der Vorgehensweise und des Anzugsdrehmoments die Bedienungsanleitung des Vorbauherstellers.
6. Ziehe die Befestigungsschrauben der Gabelschaftverlängerung (1) mit einem 5 mm Innensechskantschlüssel abwechselnd an bis das Drehmoment von 6 Nm erreicht ist.

DK

2014052 ROSE Kronrørsforlænger

Frempind og stålklo er ikke indeholdt i leveringen!
Bemærk: Hvis kronrøret er nyt, får du brug for en stålklo, som for eksempel Best.-Nr. 527136

ADVARSEL
Forkert montering af kronrørsforlængeren kan føre til tab af kontrol over cyklen og dermed til uheld og kvæstelser!

- Kronrørsforlængeren må kun monteres af personer med tilstrækkelig fagkundskab. I tilfælde af spørgsmål eller tvivl henvend dig til din forhandler!
- Kronrørsforlængeren må kun anvendes i forbindelse med en kronrørsdiameter på 1 1/8 tommer hhv. 28,6 mm!
- Klemfladen på frempinden, kronrøret og kronrørsforlængeren skal være ren og fedtfri!
- Kronrørsforlængeren må ikke anvendes i forbindelse med et carbon-kronrør!
- Cykler med monteret kronrørsforlænger må kun anvendes på gader og asfalterede veje.

Montering af kronrørsforlængeren

Den koniske spacer (4) skal altid befinde sig ved den øverste ende af kronrørsforlængeren (1), således at topcappen (6) ikke ligger på kronrørsforlængeren eller frempinden (2) ved senere stramning!

Hvis frempinden er anbragt på kronrørsforlængerens øverste ende, skal i det mindste den koniske spacer befinde sig over frempinden!

1. Anbring kronrørsforlængeren (1) på kronrøret på din cykel. Kronrørets klemhøjde skal være 40 mm.
2. Anbring frempinden (2) (for 1 1/8 tommer, hhv. 28,6 mm kronrørsdiameter) på kronrørsforlængeren (1). Frempindens højde kan reguleres via antallet af spacere (3) under frempinden. Der skal være så mange spacere under frempinden, at den koniske spacer (4) rager 3 mm ud over kronrørsforlængerens øverste ende.
3. Anbring nu topcappen (6) og spindelskruen (5) i kronrørsforlængeren (1) og drej spindelskruen med en 5 mm unbrakonøgle ind i stålkloen, der befinder sig inde i kronrøret.
4. Spænd topcappen (6) langsomt, indtil styrelejet løber frit.
5. Skru frempinden (2) fast på kronrørsforlængeren (1). Se betjeningsvejledningen fra frempindsproducenten med hensyn til fremgangsmåden og tilspændingsmomentet.
6. Sspænd fastgørelsesskruerne på kronrørsforlængeren (1) skiftevis med en 5 mm unbrakonøgle, indtil drejemomentet på 6 Nm er nået.

ES

2014052 Tubo extensor ROSE

La potencia y la tuerca de estrella no está incluida!
Por favor, tome note: necesitará una nuez de estrella, mirar la referencia 527136.

ATENCION:
Una instalación inadecuada del extensor puede causar la pérdida de control sobre tu bici, con el resultado de accidente y lesiones!

- Instalar un tubo extensor requiere un conocimiento especializado. Por favor consulte con un técnico ciclista en caso de duda o cualquier cuestión!
- Utilizar solo el tubo extensor con horquilla de diámetro de tubo de 1 1/8 o 28,6 mm!
- Asegurarse que la zona de sujección de la potencia, tubo extensor y pipa de horquilla están limpios de grasa!
- No utilice el tubo extensor con pipa de horquilla de carbono!
- Las bicis que tienen tubo extensor deben ser utilizadas solo en carreteras o senderos pavimentados.

Cómo instalar el tubo extensor

Verifica que el cono separador (4) está siempre en la parte alta del tubo extensor (1) para asegurarse que la la tapa superior no se asienta en el tubo extensor o potencia (2) al apretar!

Si la potencia se monta en la parte superior de la pipa de dirección, deberás montar por lo menos el cono separador entre la potencia y la tapa superior!

1. Inserte el tubo extensor (1) en la pipa de dirección. La distancia para abrazarla debe ser de 40 mm.
2. Inserte la potencia (2) (para pipa de dirección de 1 1/8 o 28,6 mm) en el tubo extensor(1). La altura de la potencia se puede modificar añadiendo separadores (4) debajo de la potencia. Se recomienda que haya suficientes separadores en la parte superior de la potencia para que queden 3 mm entre la tapa y el tubo extensor.
3. Introduce la tapa (6) y el tornillo (5) en el tubo extensor y röscalo en la tuerca estrellada dentro de la pipa de dirección utilizando una llave hexagonal de 5 mm.
4. Aprieta suavemente el tornillo de la tapa (6) hasta que dirección se mueva libremente pero sin holguras.
5. Aprieta la potencia (2) en el tubo extensor (1.). Por favor tne en cuenta las instrucciones del fabricante en lo relativo a los pares de apriete.
6. Aprieta los tornillos del tubo extensor (1) alternativamente con una llave hexagonal de 5 mm hasta un par de apriete de 6 Nm.

ROSE

GABELSCHAFTVERLÄNGERUNG

ROSE Bikes GmbH *Schersweide 4, 46395 Bocholt, Germany*
Made in Taiwan, www.rosebikes.de

ET

2014052 ROSE kahvli võlli pikendus

Juhtraua ja kahvli vaheline ühendusdetail ning terasest juhtraua hoidja ei kuulu komplekti. Tähelepanu! Uue kahvli võlli korral on vaja ka terasest juhtraua hoidjat, näiteks tellimisnumbriga 527136.

HOIATUS:
Kahvli võlli pikenduse vale paigalduse tulemusel võib kaduda kontroll jalgratta üle ning sellega võivad kaasneda õnnetused ja vigastused!

- Kahvli võlli pikenduse võivad paigaldada üksnes isikud, kellel on piisavad erialased teadmised. Küsimuste või kahtluste korral pöörduge oma müügiesinduse poole!
- Kahvli võlli pikendust tohib kasutada ainult koos kahvliga, mille võlli läbimõõt on 1 1/8 tolli või 28,6 mm!
- Juhtraua ja kahvli vahelise ühendusdetaili, kahvli võlli ning kahvli võlli pikenduse haardepinnad peavad olema puhtad ja rasvavabad!
- Kahvli võlli pikendust ei tohi kasutada koos süsinikust valmistatud kahvli võlliga!
- Jalgratastega, millele on paigaldatud kahvli võlli pikendus, tohib sõita üksnes tänavatel ja kõvakattega teedel.

Kahvli võlli pikenduse paigaldamine

Koonilise kujuga vahetükk (4) peab olema alati kahvli võlli pikenduse (1) ülemises otsas, et kattekaas (6) ei satuks hilisema pingutamise käigus kohakuti kahvli võlli pikenduse või juhtraua ja kahvli vahelise ühendusdetailiga (2)!

Kui juhtraua ja kahvli vaheline ühendusdetail paigaldatakse kahvli võlli pikenduse ülemisse otsa, siis peab ülevalpool ühendusdetaili asuma vähemalt koonilise kujuga vahetükk!

1. Pistke kahvli võlli pikendus (1) oma jalgratta kahvli võlli otsa.Kahvli võlli haardekõrgus peab olema 40 mm.
2. Torgake juhtraua ja kahvli vaheline ühendusdetail (2) (kahvli läbimõõdule 1 1/8 tolli või 28,6 mm) kahvli võlli pikendusele(1). Juhtraua ja kahvli vahelise ühendusdetaili kõrgust saab reguleerida selle all asuvate vahetükkide (3) kogusega. Juhtraua ja kahvli vahelise ühendusdetaili kohal peab olema nii palu vahetükke, et koonilise kujuga vahetükk (4) ulatuks 3 mm võrra ülespoole kahvli võlli pikenduse ülemist otsa.
3. Pange nüüd kattekaas (6) ja spindli kruvi (5) kahvli võlli pikendusse (1) ja keerake spindli kruvi 5 mm sisekuuskantvõtmega kahvli võllis asuvasse terasest juhtraua hoidjasse.
4. Keerake kattekaas (6) aeglaselt kinni, kuni juhtlaager liigub ilma lõtkuta.
5. Keerake juhtraua ja kahvli vaheline ühendusdetail (2) kahvli võlli pikenduse (1) külge kinni. Pingutusmomendi puhul järgige siinkohal juhtraua ja kahvli vahelise ühendusdetaili tootja kasutusjuhendit.
6. Pingutage kahvli võlli pikenduse (1) kinnituskruvisid vaheldumisi 5 mm sisekuuskantvõtmega, kuni saavutate jõumomendi 6 Nm.

FI

2014052 ROSE ROSE steerer tube extender

Ohjainkannatin ja käpy eivät sisälly pakettiin! Huomioi: Tarvitset kävyn uutta kaulaputkea varten, esimerkiksi tuotenumero 527136.

VAROITUS:
Etuhaarukan kaulaputken pidentimen väärä asennus voi aiheuttaa yörän hallinnan menettämisen mikä voi johtaa onnettomuuteen ja vammoihin!

- Etuhaarukan kaulaputken pidentimen asentaminen vaatii asiantuntemusta. Ota yhteyttä asiantuntevaan pyörähuoltoon jos sinulla on kysymyksiä tai epäröit jotakin.
- Käytä etuhaarukan kaulaputken pidennintä ainoastaan halkaisijaltaan 1 1/8 tuuman tai 28,6 mm:n kaulaputken kanssa.
- Varmista, että ohjainkannattimen, kaulaputken ja kaulaputken pidentimen kiinnitysalueet ovat puhtaita ja erityisesti, että niissä ei ole rasvaa
- Älä käytä etuhaarukan kaulaputken pidennintä hiilikuituisen kaulaputken kanssa.
- Etuhaarukan kaulaputken pidentimellä varustettua pyörää saa ainoastaan käyttää teillä ja päällystetyillä pyöräreiteillä.

Etuhaarukan kaulaputken pidentimen asennus

Varmista, että kartiomainen korokepala (4) on aina kaulaputken pidentimen (1) yläpuolella, jotta kansilevy ei ota kiinni kaulaputken pidentimeen tai ohjainkannattimeen (2) kiristäessä!

Jos asennat ohjainkannattimen korkeimpaan asentoon, tulee sinulla aina olla vähintään yksi välilevy/korokepala kansilevyn ja ohjainkannattimen välissä!

1. Laita kaulaputken pidennin (1) pyörästi etuhaarukan kaulaputken päälle. Kaulaputken kiinnitysosan korkeuden tulee olla 40 mm.
2. Liu'uta ohjainkannatin (2) (halkaisijaltaan 1 1/8 tuuman tai 28,6 mm:n kaulaputkelle) kaulaputken pidentimen päälle (1). Ohjainkannattimen korkeutta voi säätää ohjainkannattimen alle asennettavilla spacereilla (4). Suosittelemme käyttämään niin monta spaceria (4) ohjainkannattimen yläpuolella, että ylin kartiomainen välilevy (4) on n. 3 mm kaulaputken pidentimen yläreunan yli.
3. Laita kansilevy (6) ja ruuvi (5) kaulaputken pidentimen (1) päälle ja kiristä ruuvi kaulaputken sisällä olevaan käpyyn käyttäen 5 mm:n kuusiokoloavainta.
4. Kiristä hitaasti kansilevyä (6) kunnes ohjainlaakerin välys katoaa, mutta ohjainlaakeri vielä pyörii vapaasti.
5. Kiristä ohjainkannatin (2) kiinni etuhaarukan kaulaputken pidentimeen (1). Huomioi ohjainkannattimen valmistajan ohjeet asentamiseen ja suositellut ruuvien kiristysmomentit.
6. Kiristä kaulaputken pidentimen (1) ruuvit vuorotellen 5 mm:n kuusiokoloavaimella kunnes olet saavuttanut kaikille ruuveille 6 Nm:n kiristysmomentin.

FR

Prolongateur ROSE pour pivot de fourche, art. 2014052

Ni la potence ni l'étoile en acier ne sont livrées avec le prolongateur ! Attention : si vous utilisez un nouveau pivot de fourche, vous avez besoin d'une étoile acier telle que celle disponible au numéro d'article 527136.

ATTENTION
Le montage incorrect du prolongateur du pivot de fourche peut entraîner une maîtrise insuffisante du vélo et par conséquent occasionner un accident ou des blessures !

1. Le prolongateur du pivot de fourche est à monter uniquement par des personnes ayant des connaissances suffisantes. Si vous avez des questions ou des doutes, veuillez svp vous adresser à votre commerçant spécialisé.
2. Le prolongateur n'est à utiliser qu'avec une fourche dont le pivot de fourche est de 1 1/8 pouces ou bien de 28,6 mm de diamètre !
3. Les surfaces de la potence, du pivot de fourche et du prolongateur sur lesquelles ceux-ci sont serrées, doivent être propres et libérées de toute graisse !
4. Ce prolongateur ne peut en aucun cas être combiné avec un pivot de fourche en carbone !
5. Les vélos sur lesquels est monté un prolongateur pour pivot de fourche doivent être roulés uniquement sur des chaussées et des chemins stabilisés.

Directives du montage du prolongateur

Le spacer conique (4) doit être mis en-dessous du capuchon (6) de manière que celui-ci ne repose ni sur le pivot de fourche ni sur la potence (2) lorsqu'on serre les vis !

Au cas où la potence soit placée au bout supérieur du prolongateur, il est indispensable qu'au moins le spacer conique se trouve sur la potence !

1. Mettez le prolongateur (1) sur le pivot de fourche de votre vélo. Le pivot de fourche doit être fixé à 40 mm de hauteur.
2. Mettez la potence (2) (pour le diamètre du pivot de fourche de 1 1/8'' ou 28,6 mm) sur le prolongateur (1). En ajoutant ou en retirant des spacers sous la potence (3), vous ajustez la hauteur de celle-ci. Sur la potence doivent être mis autant de spacers que le spacer conique (4) dépasse de 3 mm le bout supérieur du prolongateur.
3. Insérez ensuite le capuchon (6) avec la broche filetée (5) dans le prolongateur (1) et vissez la broche avec une clé hexagonale de 5 mm dans l'étoile en acier se trouvant dans le pivot de fourche.
4. Maintenant, serrez lentement le capuchon (6) jusqu'à ce que le roulement de direction tourne sans jeu.
5. Vissez la potence (6) sur le prolongateur (1). Quant à la procédure et aux couples, veuillez respecter les manuels d'instructions du fabricant de la potence.
6. Serrez en croix les vis de fixation du prolongateur (1) avec une clé hexagonale de 5 mm jusqu'à atteindre le couple de 6 Nm.

GB

2014052 ROSE steerer tube extender

Stem and star nut are not included!
Please note: You'll need a star nut for a new steerer tube, see item no. 527136.

WARNING:
Improper installation of the steerer tube extender may cause you lose control over your bike,which may result in an accident and injuries!

- Installing a steerer tube extender requires specialized knowledge. Please consult a qualified bicycle technician in case of any questions or doubts!
- Only use the steerer tube extender in combination with a fork with a steerer tube diameter of 1 1/8 inches or 28,6 mm!
- Make sure the clamping area of stem, steerer tube and steerer tube extender is clean and free of grease!
- Do not use the steerer tube extender in combination with a carbon steerer tube!
- Bikes with a mounted steerer tube extender must only be used on roads and paved paths.

How to install the steerer tube extender

Verify that the cone spacer (4) is always on top of the steerer tube extender (1) to make sure that the top cap is not seated on the steerer tube extender or stem (2) when tightened!

If the stem is mounted on top of the steerer tube, you should have at least the cone spacer installed between stem and top cap!

1. Slide the steerer tube extender (1) onto the steerer tube of your bike. The clamping height on the steerer should be 40 mm.
2. Slide the stem (2) (for a steerer tube diameter of 1 1/8 inches or 28,6 mm) onto the steerer tube extender (1). The stem height can be adjusted by changing the number of spacers (4) mounted below the stem. It is recommended to have so many spacers installed on top of the stem that the cone spacer (4) extends 3 mm above the top of the steerer tube extender.
3. Slide the top cap (6) and bolt (5) into the steerer tube extender (1) and screw the bolt into the star nut inside the steerer tube using a 5 mm hex wrench.
4. Slowly tighten the top cap (6) until the headset bearing moves freely and without play.
5. Screw the stem (2) onto the steerer tube extender (1). Please note the manufacturer's instructions regarding the way of proceeding and the tightening torque.
6. Tighten the fastening bolts of the steerer tube extender (1) alternately with a 5 mm hex wrench until you have reached a torque of 6 Nm.

GR

2014052 ROSE Προέκταση σωλήνα πιρουνιού

Ο λαιμός τιμονιού και η κουκουνάρα δε συμπεριλαμβάνονται στα παραδοτέα! Προσοχή: Για έναν καινούριο σωλήνα πιρουνιού θα χρειαστείς μια κουκουνάρα, όπως παραδείγματος χάρη αυτή με τον αρ. παραγγελίας 527136

ΠΡΟΕΙΔΟΠΟΙΗΣΗ:
Η εσφαλμένη συναρμολόγηση της προέκτασης σωλήνα πιρουνιού μπορεί να οδηγήσει σε απώλεια του ελέγχου του ποδηλάτου σου και να οδηγήσει σε ατυχήματα και τραυματισμούς!

- Η προέκταση του σωλήνα πιρουνιού επιτρέπεται να συναρμολογείται μόνο από άτομα με επαρκείς ειδικές γνώσεις στα ποδήλατα. Σε περίπτωση αποριών ή αμφιβολιών μπορείς να απευθυνθείς στον έμπορο ειδών ποδηλασίας σου!
- Οι προέκταση σωλήνα πιρουνιού επιτρέπεται να χρησιμοποιείται αποκλειστικά με πιρούνι με διάμετρο σωλήνα πιρουνιού των 1 1/8 ιντσών, δηλ. 28,6 mm!
- Οι επιφάνειες σύσφιγξης του λαιμού τιμονιού, του σωλήνα πιρουνιού και της προέκτασης του σωλήνα πιρουνιού πρέπει να είναι καθαρές και δίχως λίπη.
- Η προέκταση σωλήνα πιρουνιού δεν επιτρέπεται να χρησιμοποιείται σε συνδυασμό με σωλήνες πιρουνιού από ανθρακονήματα!Jalgratastega, millele on paigaldatud kahvli võlli pikendus, tohib sõita üksnes tänavatel ja kõvakattega.
- Ποδήλατα με συναρμολογημένη προέκταση σωλήνα πιρουνιού επιτρέπεται να οδηγούνται μόνο σε δρόμους με οδόστρωμα.

Συναρμολόγηση της προέκτασης σωλήνα πιρουνιού

Ο κωνικός αποστάτης (4) πρέπει να βρίσκεται πάντα στο επάνω άκρο της προέκτασης σωλήνα πιρουνιού (1) για να μη στηρίζεται η τάπα (6) αργότερα κατά το σφίξιμο επάνω στην προέκταση σωλήνα πιρουνιού ή στο λαιμό τιμονιού (2)!

Όταν ο λαιμός τιμονιού τοποθετηθεί στο επάνω άκρο της προέκτασης σωλήνα πιρουνιού, πρέπει να βρίσκεται πάνω από το λαιμό τιμονιού τουλάχιστον ο κωνικός αποστάτης!

1. Τοποθέτησε την προέκταση του σωλήνα πιρουνιού (1) επάνω στο σωλήνα πιρουνιού του ποδηλάτου σου. Το ύψος στερέωσης του σωλήνα πιρουνιού πρέπει να ανέρχεται σε 40 mm.
2. Τοποθέτησε το λαιμό τιμονιού (2) (για σωλήνα πιρουνιού με διάμετρο 1 1/8 ίντσες, ή 28,6) επάνω στην προέκταση του σωλήνα πιρουνιού (1). Με τον αριθμό των αποστατών (3) κάτω από το λαιμό τιμονιού μπορεί να ρυθμιστεί το ύψος του λαιμού τιμονιού. Πάνω από το λαιμό τιμονιού πρέπει να βρίσκονται τόσοι αποστάτες, ώστε ο κωνικός αποστάτης (4) να προεξέχει 3 mm πάνω από το επάνω άκρο της προέκτασης του σωλήνα πιρουνιού.
3. Τοποθέτησε τώρα την τάπα (6) και τη βίδα του άξονα (5) μέσα στην προέκταση του σωλήνα πιρουνιού (1) και στρίψε τη βίδα του άξονα με ένα κλειδί άλλεν 5 mm στην κουκουνάρα που βρίσκεται μέσα στο σωλήνα πιρουνιού.
4. Σφίξε την τάπα (6) αργά, ώσπου το ρουλεμάν του τιμονιού να κινείται δίχως τζόγο.
5. Βίδωσε σφιχτά το λαιμό τιμονιού (2) επάνω στην προέκταση σωλήνα πιρουνιού (1). Λάβε υπόψη σου τις οδηγίες χρήσης του κατασκευαστή του λαιμού τιμονιού σχετικά με τη διαδικασία και τη ροπή στρέψης σύσφιγξής.
6. Σφίξε τις βίδες στερέωσης της προέκτασης σωλήνα πιρουνιού (1) με ένα κλειδί άλλεν των 5 mm εναλλάξ ώσπου να επιτευχθεί ροπή στρέψης 6 Nm.

HR

2014052 ROSE produžetak drške vilica

Lula upravljača i čelična pandža nisu sadržane u obimu isporuke! Pozor: Kod nove drške vilica ti je potrebna čelična pandža kao primjerice br. narudž. 527136

UPOZORENJE:
Pogrešna montaža produžetka drške vilica može prouzrokovati gubitak kontrole nad tvojom biciklom i time dovesti do nezgoda o ozljeda!

- Produžetak drške vilica isključivo smiju montirati osobe sa dovoljnim stručnim znanjem . Kod pitanja ili nedoumica obrati se svom stručnom trgovcu!
- Produžetak drške vilica isključivo se smije koristiti zajedno sa vilicom promjera drške vilica od 1 1/8 cola tj. 28,6 mm.
- Stezne površine lule upravljača, drške vilica i produžetka drške vilica moraju biti čiste i slobodne od masnoće!
- Produžetak drške vilica ne smije se koristiti zajedno sa karbonskom drškom vilice
- Bicikle sa montiranim produžetkom drške vilica isključivo se smiju koristiti na ulicama i putovima sa čvrstom podlogom.

Montaža produžetka drške vilica

Konični međukomad (4) uvijek se mora nalaziti na najgornjem rubu produžetka drške vilica (1), kako završni čep (6) kod kasnijeg pritezanja ne bi nalijegao na produžetak drške vilica ili lulu upravljača (2)! Ako se lula upravljača postavi na gornjem rubu produžetka drške vilica, iznad lule upravljača mora biti postavljen barem konični međukomad!

1. Utakni produžetak drške vilica (1) naršku vilica tvoje bicikle. Visina stezanja drške vilica mora iznositi 40 mm.
2. Uktani lulu upravljača (2) (za 1 1/8 cola, tj. 28,6 mm promjer drške vilica) na produžetak drške vilica (1). Visina lule upravljača se može regulirati preko broja međukomada (4) ispod lule upravljača. Iznad lule upravljača se mora nalaziti toliko međukomada, da konični međukomad (4) za 3 mm strši iznad gornjeg ruba produžetka drške vilica.
3. Sada utakni završni čep (6) i navojno vreteno (5) u produžetak drške vilica (1) i zavrni navojno vreteno sa šesterobridnim unutarnjim ključem 5 mm u čeličnu pandžu koja se nalazi u dršci vilica.
4. Polako pritegni završni čep (6) skroz dok se upravljački ležaj ne bude kretao bez zazora.
5. Pritegni lulu upravljača (2) na produžetak drške vilica (1). U pogledu na način postupanja i zakretni moment slijedi upute iz Upute za uporabu držača lule upravljača.
6. Pričvrsne vijke produžetka drške vilice (1) izmjenično pritegni sa šesterobridnim unutarnjim ključem 5 mm skroz dok se ne dostigne zakretni moment od 6 Nm.

HU

2014052 ROSE villaszár toldó

Kormányszárat és az előfeszítőt anyát nem tartalmazza! Kérjük, vegye figyelembe: Szüksége lesz egy előfeszítőre az új villaszárhoz, lásd 527136 cikkszámú termék.

FIGYELMEZTETÉS:
A villaszár toldó nem megfelelő felszerelése esetén elveszítheti a kontrollt a kerékpár felett, ami balesetet és sérülést okozhat!

- A villaszár toldó telepítése szaktudást igényel. Kérjük, forduljon szakképzett kerékpár szerelőhöz, ha bármilyen kérdése vagy kétsége lenne!
- A villaszár toldót csak olyan villával használja, melynek villaszár átmérője 1 1/8 hüvelyk vagy 28,6 mm!
- Ellenőrizze, hogy a kormányszár, a kormányszár és a villaszár toldó szorítófelülete tiszta és zsírmentes!
- Ne használja a villaszár toldót karbon villaszárral!
- A villaszár toldóval szerelt kerékpárok csak országúton és kövezett utakon használhatók.

Szerelési útmutató

Ellenőrizze, hogy a kúpos távtartó (4) mindig villaszár toldó tetején legyen (1) azért, hogy a kormányszár csavar ne üljön fel a villaszár toldón vagy a kormányszáron (2) a rögzítés után. Ha a kormányszár a villaszár tetejére van szerelve, akkor legalább a kúpos távtartót be kell helyeznie a kormányszár és a kormányszár csavar közé!

1. Csúsztassa a villaszár toldót (1) a kerékpár villaszárába. A szorító magassága a villában 40 mm kell, hogy legyen.
2. Csúsztassa a kormányszárat (2) (a villaszár átmérő: 1 1/8 hüvelyk vagy 28,6 mm) a villaszár toldóra (1). A kormányszár magassága állítható a kormányszár alatt elhelyezett távtartók számának változtatásával (4). Javasoljuk, hogy annyi távtartót használjon a kormányszár felett, amennyi a kúpos távtartótól (4) 3 mm-rel a villaszár toldó felé kerül.
3. Csúsztassa a kormányszár csavart (6) majd a csavart (5) a villaszár toldóba (1) és csavarja a csavart a csillag anyával a villaszár belsejében egy 5 mm-es imbuszkulccsal.
4. Lassan húzza meg a kormányszár csavart (6), amíg a kormány szabadon, és holtjáték nélkül mozog.
5. Húzza rá a kormányszárt (2) a villaszár toldóra (1). Kérjük, vegye figyelembe a gyártó utasításait ennek eljárásnak a módjáról és a meghúzási nyomaték előírásokat.
6. Felváltva húzza meg a villaszár toldó rögzítő csavarjait (1) az 5 mm-es imbuszkulccsal amíg el nem éri a 6 Nm nyomatékot.

IE

2014052 ROSE Prodloužení násady vidlice

Představec a ocelová objímka nejsou součástí dodávky!
Pozor: U nové násady vidlice potřebujtš ocelovou objímku, jako například obj. č. 527136

VÝSTRAHA:
Nesprávná montáž prodloužení násady vidlice může vést ke ztrátě kontroly nad jízdním kolem a tím k nehodám a zraněním!

- Prodloužení násady vidlice mohou montovat pouze osoby s dostatečnými odbornými znalostmi. V případě dotazů nebo pochybností se obrať na svého specializovaného prodejce!
- Prodloužení násady vidlice se smí používat pouze ve spojení s vidlicí průměrem násady vidlice 1 1/8 palců, příp. 28,6 mm!
- Upínací plocha představce, násady vidlice a prodloužení násady vidlice musí být čistá a bez tuku!
- Prodloužení násady vidlice se nesmí používat pouze ve spojení s karbonovou násadou vidlice!
- Jízdní kola s namontovaným prodloužením násady vidlice se smějí používat pouze na silnicích a zpevněných cestách.

Montáž prodloužení násady vidlice

Kónická rozpěra (4) se musí nacházet vždy na nejhornějším konci prodloužení násady vidlice (1), aby horní krytka (6) při pozdějším dotáhnutí nepřiléhala na prodloužení vidlice nebo představec (2)! Umístí-li se představec na horním koni prodloužení násady vidlice, musí se nad představcem nacházet minimálně kuželová rozpěra!

1. Zasuň prodloužení násady vidlice (1) na násadu vidlice jízdního kola. Upínací výška násady vidlice musí být 40 mm.
2. Zasuň představec (2) (pro průměr násady vidlice 1 1/8 palce, příp. 28,6 mm) na prodloužení násady vidlice (1). Přes počet rozpěr (3) pod představcem lze regulovat výšku představce. Nad představcem se musí nacházet tolik rozpěr, aby kónická rozpěra (4) vyčnívala 3 mm nad horním koncem prodloužení násady vidlice.
3. Nyní zasuň horní krytku (6) a vřetenový šroub (5) do prodloužení násady vidlice (1) a zašroubuj vřetenový šroub pomocí 5 mm klíče na šrouby s vnitřním šestihranem do ocelové objímky, která se nachází v násadě vidlice.
4. Horní krytku (6) pomalu utahuj, dokud nebude ložisko řízení běžet bez vůle.
5. Představec (2) pevně přišroubuj na prodloužení násady vidlice (1). Co se týká postupu a utahovacího momentu je nutné se řídit návodem k použití od výrobce představce.
6. Upevňovací šrouby prodloužení násady vidlice (1) utáhněte střídavě pomocí 5 mm klíče na šrouby s vnitřním šestihranem, dokud nebude dosažen utahovací moment 6 Nm.

IT

2014052 ROSE estensore canotto sterzo

Pipa e ragnetto non inclusi! Nota: ogni nuovo tubo sterzo forcella necessita di un nuovo ragnetto, vedi articolo n. 527136.

ATTENZIONE:
Una non corretta installazione dell'estensore del canotto sterzo può essere causa di perdita di controllo della bici, incidenti e danni fisici!

- L'installazione dell'estensore del canotto sterzo richiede conoscenze specifiche. In caso di dubbi e domande, consultare un tecnico qualificato.
- Utilizzare l'estensore in combinazione con una forcella con canotto di diametro di 1 1/8 pollici o 28,6 mm.
- Assicurarsi che l'area di bloccaggio della pipa, canotto ed estensore siano ben pulite e prive di grasso.
- Non utilizzare l'estensore del canotto sterzo in combinazione con forcelle con canotto in carbonio.
- Le bici con questo estensore devono essere utilizzate solamente su strade non sconnesse.

Come installare l'estensore del canotto sterzo

Assicurarsi che il distanziale conico di riferimento (4) sia sempre nella parte più alta dell'estensore (1) in modo di evitare che il tappo superiore chiuda direttamente sul canotto dell'estensore o sulla pipa (2)! Limite per l'assemblaggio della pipa sulla parte estrema superiore del canotto dell'estensore: almeno il distanziale conico deve essere tra pipa e tappo superiore di chiusura.

1. Far scorrere l'estensore (1) nel canotto della forcella. L'altezza di chiusura sulla forcella deve essere di 40 mm.
2. Inserire la pipa (2) (per canotto dal diametro di 1 1/8 pollici o 28,6 mm) nell'estensore del canotto (1). L'altezza della pipa può essere regolata a discrezione dell'utilizzatore modificando il numero di distanziali (4) inseriti sotto la pipa. Si raccomanda di inserire i distanziali sopra la pipa in modo che l'ultimo distanziale (4), quello conico, oltrepassi il canotto di sterzo dell'estensore di 3 mm.
3. Assemblare il tappo superiore (6) ed inserire la vite (5) nell'estensore (1). Avvitare la vite, con chiave esagonale 5mm, nel ragnetto all'interno del canotto forcella.
4. Chiudere lentamente il tappo superiore (6) finché il canotto si muove liberamente ma senza giochi tra i cuscinetti della serie sterzo.
5. Chiudere le viti della pipa (2) sul canotto dell'estensore (1). Nota: seguire le istruzioni del produttore della pipa per la giusta coppia di serraggio.
6. Chiudere, in modo alternato, le viti di fissaggio dell'estensore canotto (1) con chiave esagonale 5 mm fino alla coppia di 6 Nm.

LT

2014052 ROSE dviračio šakės koto ilgintuvas

Pristatymo komplekte nėra paruoštos įmontavimo dalies ir reguliavimo veržlės! Dėmesio: naujam dviračio šakės koto ilgintuvui reikės reguliavimo veržlės, pvz., užs. Nr. 527136.

ĮSPĖJIMAS:
Neteisingai sumontavus dviračio šakės koto ilgintuvą, galima prarasti dviračio kontrolę, o tai gali tapti avarijos ir sužalojimo priežastimi!

- Dviračio šakės koto ilgintuvą gali montuoti tik pakankamai reikiamų profesinių žinių turintis personalas. Jei kiltų klausimų arba abejonių, kreipkitės į pardavėją!
- Dviračio šakės koto ilgintuvą galima naudoti tik kartu su 1 1/8 colio ar 28,6 mm skersmens dviračio šakės kotu!
- Paruoštos įmontuojamos dalies, dviračio šakės koto ir dviračio šakės koto ilgintuvo užspaudimo paviršius turi būti švarus ir neriebus!
- Dviračio šakės koto ilgintuvo negalima naudoti kartu su dviračio šakės kotu iš anglies pluošto
- Dviračius su sumontuotais šakės koto ilgintuvais galima naudoti tik gatvėse ir keliuose.

Dviračio šakės koto ilgintuvo montavimas

Kūginis tarpiklis (4) visuomet turi būti viršutiniame dviračio šakės koto ilgintuvo (1) gale, kad vėliau priveržiant viršutinis dangtelis (6) nebūtų ant dviračio šakės koto ilgintuvo arba paruoštos įmontavimo dalies (2)!
Jei paruošta įmontavimo dalis bus pritvirtinta viršutiniame dviračio šakės koto gale, virš paruoštos įmontavimo dalies turi būti bent jau kūginis tarpiklis!

1. Užmaukite ant dviračio šakės koto ilgintuvą (1). Šakės užspaudimo aukštis turi būti 40 mm.
2. Ant dviračio šakės koto ilgintuvo (1) užmaukite paruoštą įmontuoti dalį (2) (skirtą 1 1/8 col. arba 28,6 mm šakės koto skersmeniui). Tarpiklių (3) skaičiumi, dedamų po paruošta įmontuoti dalimi, galima reguliuoti montavimo aukštį. Virš paruoštos montuoti dalies turi būti tiek tarpiklių, kad kūginis tarpiklis (4) 3 mm išsikištų virš viršutinio dviračio šakės koto ilgintuvo galo
3. Dabar į dviračio šakės koto ilgintuvą (1) įkiškite viršutinį dangtelį (6) ir švytuoklinį varžtą (5) bei 5 mm vidiniu šešiabriauniu raktu įsukite švytuoklinį varžtą į šakės kote esančią reguliavimo veržlę.
4. Iš lėto prisukite viršutinį dangtelį (6), kol vairo guolis judės be plyšių.
5. Ant dviračio šakės koto ilgintuvo (1) prisukite paruoštą įmontuoti dalį (2). Turėkite omenyje veiksmų seką ir prisukimo momentą, nurodytą paruoštos įmontuoti dalies gamintojo naudojimo instrukcijoje.
6. 5 mm šešiabriauniu vidiniu raktu pakaitomis priveržkite dviračio šakės koto ilgintuvo (1) tvirtinimo varžtus, kol bus pasiektas 6 Nm sukimo momentas.

LV

2014052 ROSE Dakšas kāta pagarinājums

Stūres iznesums un dakšas tērauda enkurs komplektācijā nav iekļauti! Uzmanību! Jaunas dakšas gadījumā ir nepieciešams dakšas tērauda enkurs, kā piem., art. Nr. 527136.

BRĪDINĀJUMS:
Nepareizas dakšas kāta pagarinājuma montāžas gadījumā tu vari zaudēt kontroli pār savu velosipēdu, piedzīvot negadījumu un gūt savainojumus!

- Dakšas kāta pagarinājumu drīkst montēt vienīgi personas ar pietiekamām profesionālajām zināšanām.
  Jautājumu vai šaubu gadījumā kontaktējies ar savu tirdzniecības pārstāvi!
- Dakšas kāta pagarinājumu drīkst izmantot vienīgi kopā ar dakšu, kuras kāta diametrs ir 1 1/8 collas jeb 28,6 mm!
- Stūres iznesuma, dakšas kāta un dakšas kāta pagarinājuma stiprinājuma vietai jābūt tīrai un attaukotai!
- Dakšas kāta pagarinājumu nedrīkst izmantot kopā ar oglekļa dakšas kātu!
- Velosipēdus ar uzmontētu dakšas kāta pagarinājumu drīkst izmantot vienīgi, braucot pa ielām un nostiprinātiem ceļiem.

Dakšas kāta pagarinājuma montāža

Koniskajai starplikai (4) vienmēr jāatrodas dakšas kāta pagarinājuma augšpusē (1), lai, pēc tam uzliekot vāciņu (6), tas neatrastos uz dakšas kāta pagarinājuma vai stūres iznesuma (2)!

Ja stūres iznesums tiek nostiprināts dakšas kāta pagarinājuma augšpusē, virs iznesuma jāatrodas vismaz koniskajai starplikai!

1. Uzliec dakšas kāta pagarinājumu (1) uz velosipēda dakšas kāta. Dakšas kāta stiprinājuma vietas augstumam jābūt vismaz 40 mm.
2. Uzliec stūres iznesumu (2) (dakšas kāta diametram 1 1/8 collas jeb 28,6 mm) uz dakšas kāta pagarinājuma (1). Stūres iznesuma augstumu iespējams regulēt ar vairākām starplikām (3) zem iznesuma. Virs stūres iznesuma jānovieto tik daudz starpliku, lai koniskā starplika (4) atrastos 3 mm virs dakšas kāta pagarinājuma augšmalas.
3. Ievieto vāciņu (6) un vītņskrūvi (5) dakšas kāta pagarinājumā (1) un ar 5 mm iekšējā sešstūra atslēgu ieskrūvē vītņskrūvi uz dakšas kāta esošajā enkurā.
4. Lēnām pievelc vāciņu (6), līdz stūres gultņi kustas nevainojami.
5. Pieskrūvē stūres iznesumu (2) uz dakšas kāta pagarinājuma (1). Attiecībā uz darbībām un pievilkšanas griezes momentu ievēro stūres iznesuma ražotāja norādes.
6. Pārmaiņus pievelc dakšas kāta pagarinājuma (1) stiprinājuma skrūves ar 5 mm iekšējā sešstūra atslēgu, līdz ir sasniegts 6 Nm griezes moments.

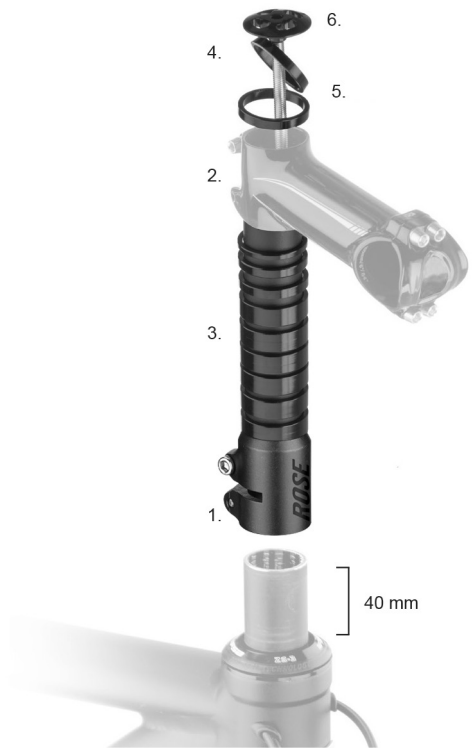

MT

2014052 ROSE Estensjoni tax-xaft tal-furketta

L-istem u l-iskorfina forma ta' stilla mhumiex inklużi! Twissija: Jekk se tinstalla xaft ġdid tal-furketta se jkollok bżonn skorfina forma ta' stilla, bħal dik bin-nru tal-ordni 527136.

AVVIŻ:
Jekk tinstalla l-estensjoni tax-xaft tal-furketta b'mod ħażin, tista' titlef il-kontroll tar-rota u toħloq incidenti u korrimenti!

- L-estensjoni tax-xaft tal-furketta għandha tiġi installata minn persuni li jkollhom biżżejjed esperjenza teknika. Jekk ikollok xi mistoqsija jew dubju, saqsi lin-negozjant tiegħek!
- L-estensjoni tax-xaft tal-furketta tista' tintuża biss ma' furketta b'dijametru tax-xaft ta' 1 1/8 pulzier jew 28.6 mm!
- Il-parti tal-istem li tikklampja, ix-xaft tal-furketta u l-estensjoni tax-xaft tal-furketta għandhom ikunu nodfa u mingħajr griż!
- L-estensjoni tax-xaft tal-furketta ma tistax tintuża jekk ix-xaft tal-furketta jkun tal-karbonju!
- Jekk tinstalla estensjoni tax-xaft tal-furketta fir-rota tiegħek, tista' tużaha biss fit-triq jew mogħdijiet solidi.

Muntaġġ tal-estensjoni tax-xaft tal-furketta

Id-distanzjatur koniku (4) għandu jitqiegħed dejjem fit-tarf ta' fuq nett tal-estensjoni tax-xaft tal-furketta (1) sabiex meta mbagħad tissikka t-tapp ta' fuq (6) dan ma jmissx mal-estensjoni tax-xaft jew mal-istem (2)!

Jekk l-istem jiġi mmuntat mat-tarf ta' fuq tal-estensjoni tax-xaft, fuq l-istem għandu jkun hemm tal-inqas id-distanzjatur koniku!

1. Poġġi l-estensjoni tax-xaft (1) fuq ix-xaft tal-furketta tar-rota tiegħek.
   L-ikklampjar tax-xaft tal-furketta għandu jkun għoli 40 mm.
2. Poġġi l-istem (2) (għal dijametru tax-xaft tal-furketta ta' 1/8 1" jew 28.6 mm) fuq l-estensjoni tax-xaft tal-furketta (1). L-għoli tal-istem jista' jiġi aġġustat min-numru ta' distanzjaturi (3) taħt l-istem. Fuq l-istem għandu jkun hemm biżżejjed distanzjaturi sabiex id-distanzjatur koniku (4) jestendi 3 mm ,l barra mit-tarf ta' fuq nett tal-estensjoni tax-xaft tal-furketta.
3. Issa deffes it-tapp ta' fuq (6) u l-bolt (5) fl-estensjoni tax-xaft tal-furketta (1) u uża allen key ta' 5 mm biex tissikka l-bolt fl-iskorfina forma ta' stilla fix-xaft tal-furketta.
4. Issikka t-tapp ta' fuq (6) bil-mod sakemm il-headset idur sew mingħajr ċekċik.
5. Issikka sew l-istem (2) fuq l-estensjoni tax-xaft tal-furketta (1). F'rigward il-proċedura u t-torque tal-issikkar, segwi l-istruzzjonijiet tal-manifattur tal-istem.
6. Issikka l-viti tal-estensjoni tax-xaft tal-furketta (1) b'allen key ta' 5 mm b'mod alternanti sakemm tilħaq torque ta' 6 Nm.

NL

2014052 ROSE vorkbuisverlenging

Stuurpen en stalen stervormige moer zijn niet inbegrepen! Let op: bij een nieuwe vorkbuis heb je een stalen stervormige moer nodig, bijvoorbeeld art.nr. 527136

VEILIGHEIDSWAARSCHUWING
Onjuiste montage van de vorkbuisverlenging kan leiden tot controleverlies over je fiets en dit kan leiden tot ongevallen en verwondingen!

- De vorkbuisverlenging mag uitsluitend worden gemonteerd door personen met voldoende vakkennis. Raadpleeg bij vragen of twijfels altijd een specialist!
- De vorkbuisverlenging mag uitsluitend worden gebruikt in combinatie met een voorvork met een vorkbuisdiameter van 1 1/8 inch c.q. 28,6 mm!
- Het klemoppervlak van de stuurpen, de vorkbuis en de vorkbuisverlenging moeten schoon en vetvrij zijn!
- De vorkbuisverlenging mag niet worden gebruikt in combinatie met een carbon vorkbuis!
- Fietsen met een gemonteerde vorkbuisverlenging mogen uitsluitend op straat en verharde wegen worden gebruikt!

Montage van de vorkbuisverlenging

De conische spacer (4) dient altijd helemaal boven aan de vorkbuisverlenging (1) te worden geplaatst om te voorkomen dat de top cap (6) bij het latere vastdraaien op de vorkbuisverlenging of de stuurpen (2) ligt.

Als de stuurpen boven aan de vorkbuisverlenging wordt geplaatst, moet er boven de stuurpen altijd minimaal een conische spacer worden geplaatst.

1. Plaats de vorkbuisverlenging (1) op de vorkbuis van je fiets. De klemhoogte van de vorkbuis moet 40 mm bedragen.
2. Plaats de stuurpen (2) (voor 1 1/8 inch c.q. 28,6 mm vorkbuisdiameter) op de vorkbuisverlenging (1). Door het aantal spacers (3) onder de stuurpen kan de stuurpenhoogte worden ingesteld. Boven de stuurpen moeten zo veel spacers worden geplaatst dat de conische spacer (4) 3 mm boven het bovenste deel van de vorkbuisverlenging uitsteekt.
3. Plaats nu de top cap (6) en de schroef (5) in de vorkbuisverlenging en draai de schroef met een 5 mm binnenzeskantsleutel in de zich in de vorkbuis bevindende stalen stervormige moer.
4. Draai de top cap (6) langzaam vast tot het balhoofdlager geen speling meer vertoont.
5. Schroef de stuurpen (2) vast op de vorkbuisverlenging (1). Let hierbij op de aanhaalmomenten in de handleiding van de stuurpenfabrikant.
6. Draai de bevestigingsschroeven van de vorkbuisverlenging (1) met een 5 mm binnenzeskantsleutel om en om aan tot het aanhaalmoment van 6 Nm is bereikt.

NO

2014052 ROSE forlengelse til styrerøret

Stamme og stålklo er ikke inkludert i leveringen! OBS: Ved nytt styrerør behøver du en stålklo, som for eksempel best.- nr. 527136

ADVARSEL:
Feil montering av forlengelsen til styrerøret kan føre til at du mister kontrollen over sykkelen din,og dermed kan det føre til ulykker og skader!

- Forlengelsen til styrerøret får kun monteres av personer med tilstrekkelige faglige kunnskaper. Henvend deg til din fagforhandler ved spørsmål eller tvil!
- Forlengelsen til styrerøret får kun brukes i forbindelse med et styre med en Styrerør-diameter på 1 1/8 tommer eller 28,6 mm!
- Klemflaten til stammen, styrerøret og forlengelsen til styrerøret må være rene og uten fett!
- Forlengelsen til styrerøret får ikke brukes i forbindelse med et karbon-styrerør!
- Sykler med monterte forlengelser av styreteret får kun brukes på faste gater og veier.

Montering av forlengelsen til styrerøret

Konisk spacer (4) må alltid være på øvre ende til forlengelsen av styrerøret (1), slik at topphetten (6) ved senere bruk ikke ligger på forlengelsen til styrerøret eller stammen (2)!

Monteres stammen på øvre ende til forlengelsen til styrerøret, så må det være konisk spacer minst være over stammen!

1. Sett forlengelsen til styrerøret (1) på styrerøret til sykkelen din. Klemhøyden til styrerøret må være på 40 mm.
2. Sett stammen (2) (for 1 1/8 tommer eller 28,6 mm styrerør-diameter) på forlengelsen til styrerøret (1). Over antallet spacer (3) under stammen kan stammens høyde reguleres. Over stammen må det være så mange spacer, at konisk spacer (4) rager 3 mm ut over øvre ende til forlengelsen til styrerøret.
3. Nå settes topphette (6) og spindelskrue (5) inn forlengelsen til styrerøret (1) og spindelskruen dreies med en 5 mm unbrakonøkkel inn i stålkloen som er i styrerøret.
4. Trekk topphetten (6) langsomt til, helt til kontroll lageret går med klaring.
5. Skruen til stammen (2) på forlengelsen til styrerøret (1) trekkes til. Vær oppmerksom på bruksanvisningen til stammeprodusenten angående fremgangsmåte og tiltrekningsmoment..
6. Trekk festeskruene til forlengelsen til styrerøret (1) til med en 5 mm unbrakonøkkel, skiftevis til momentet 6 Nm oppnås.

PL

2014052 ROSE ROSE przedłużka rury sterowej

Mostek i nakrętka-gwiazdka do sterów nie znajdują się w zestawie! Uwaga: Będziesz potrzebował nakrętki - gwiazdki do nowej rury sterowej - spójrz na artykuł no. 527136.

OSTRZEŻENIE:
Niewłaściwa instalacja przedłużki rury sterowej może spowodować utratę kontroli nad rowerem, a w rezultacie wypadek oraz kontuzję!

- Instalacja przedłużki rury sterowej wymaga odpowiedniej, specjalistycznej wiedzy. Prosimy skonsultować się z wykwalifikowanym mechanikiem rowerowym w przypadku jakichkolwiek pytań lub wątpliwości!
- Używaj przedłużki rury sterowej tylko w połączeniu z widelcem, którego rozmiar rury sterowe wynosi 1 1/8 cala lub 28,6 mm!
- Upewnij się, że miejsce połączenia/zacisku mostka, rury sterowej oraz przedłużki rury sterowej jest czyste i wolne od smaru!
- Nie używaj przedłużki rury sterowej z karbonową rurą sterową!
- Rowery z zamontowaną przedłużką rury sterowej muszą być używane tylko na drogach oraz utwardzonych ścieżkach.

Jak zainstalować przedłużkę rury sterowej

Sprawdź czy podkładka dystansowa (4) zawsze jest na wierzchołku przedłużki rury sterowej (1) aby upewnić się, że górna nakładka nie opiera się o przedłużkę rury sterowej bądź mostek (2) podczas zakręcania!

Jeśli mostek zamontowany jest na szczycie rury sterowej powinieneś mieć przynajmniej jedną podkładkę dystansową zainstalowaną między mostkiem, a górną nakładką!

1. Wsuń przedłużkę rury sterowej(1) na rurę sterową w swoim rowerze. Zacisk powinien znajdować się na wysokości 40 mm.
2. Nasuń mostek (2) (dla rury sterowej o średnicy 1 1/8 cala lub 28,6 mm) na przedłużkę rury sterowej (1). Wysokość mostka można regulować poprzez liczbę podkładek (4) zamontowanych pod mostkiem. Rekomendowany jest montaż takiej ilości podkładek ponad mostkiem aby górna nakładka na stery (4) wystawała 3 mm ponad wierzchołek przedłużki rury sterowej.
3. Nasuń kapę sterów (6) i śrubę (5) do przedłużki rury sterowej (1) i wkręć śrubę w gwiazdkę do sterów wewnątrz rury sterowej używając klucza imbusowego 5 mm.
4. Powoli dokręcaj kapę sterów (6) do momentu gdy łożysko sterów pracuje bez przeszkód i bez luzów.
5. Przykręć mostek (2) do przedłużki rury sterowej (1). Prosimy zwrócić uwagę na zalecenia producenta dotyczące sposobu montażu oraz momentów z jakimi należy dokręcić śruby.
6. Dokręć śruby mocujące przedłużkę rury sterowej (1) kluczem imbusowym 5 mm stopniowo aż do uzyskania momentu 6 Nm.

PT

2014052 ROSE extensor do tubo do garfo

Avanço e porca de garra não estão incluídos no fornecimento! Atenção: no caso de um tubo de garfo novo, será necessária uma nova porca de garra como, por exemplo, o art. no. 527136.

ALERTA:
A montagem incorreta do extensor do tubo do garfo pode levar à perda de controle da sua bicicleta e, com isso, a acidentes e ferimentos!

- O extensor do tubo do garfo apenas deve ser montado por pessoas com conhecimento especializado suficiente. Dirija-se, no caso de perguntas ou dúvidas, ao seu revendedor autorizado!
- O extensor do tubo do garfo apenas deve ser utilizado em conexão com um garfo com um diâmetro de tubo de 1 1/8 polegadas ou 28,6 mm!
- As superfícies de aperto do avanço, do tubo do garfo e do extensor do tubo do garfo devem estar limpas e sem graxa!
- O extensor do tubo do garfo não deve ser utilizado em conexão com um tubo de garfo de carbono!
- As bicicletas com extensor do tubo do garfo apenas devem ser utilizadas em rodovias e caminhos pavimentados.

Montagem do extensor do tubo do garfo

O espaçador cônico (4) sempre deve encontrar-se na extremidade superior do extensor do tubo do garfo (1) para que a capa superior (6), ao ser apertada posteriormente, não fique encostada sobre o extensor do tubo do garfo ou o avanço (2)!

Se o avanço for colocado na extremidade superior do extensor do tubo do garfo, deve existir no mínimo o espaçador cônico sobre o avanço!

1. Insira o extensor do tubo do garfo (1) no tubo do garfo da sua bicicleta.
   A altura de aperto do tubo do garfo deve ser de 40 mm.
2. Encaixe o avanço (2) (para diâmetro do tubo do garfo de 1 1/8 polegadas ou 28,6 mm) no extensor do tubo do garfo (1). A altura do avanço pode ser regulada através do número de espaçadores (3) debaixo do avanço. Debaixo do avanço devem ser colocados espaçadores de maneira que o espaçador cônico (4) saliente-se de 3 mm acima da extremidade superior do extensor do tubo do garfo.
3. Encaixe, a seguir, a capa superior (6) e o parafuso (5) no extensor do tubo do garfo (1) e aparafuse o parafuso com uma chave Allen de 5 mm na porca de garra que se encontra no tubo do garfo.
4. Aperte a capa superior (6) lentamente, até que o mancal do comando funcione sem folga.
5. Aparafusa o avanço (2) no extensor do tubo do garfo (1). Verifique, em relação ao procedimento e ao torque de aperto, o manual de instruções do fabricante do avanço.
6. Aperte os parafusos de fixação do extensor do tubo do garfo (1) com uma chave Allen de 5 mm alternadamente até que o torque de 6 Nm seja atingido.

RO

2014052 Extensie de furca marca ROSE

Pipa si nuca de prindere nu sunt incluse! Atentie: Veti avea nevoie de o nuca de prindere pentru aceasta extensie, produsul nr. 527136

ATENTIE:
Instalarea incorecta a acestei extensii de furca poate cauza pierderea controlului bicicletei, implicit accidentari si raniri!

- Instalarea acestei extensii de furca necesita cunostinte de mecanica. Va rugam sa consultati un tehnician calificat daca aveti nelamuriri!
- Se foloseste doar in conditiile unei furci cu doametrul de 1 1/8 inch sau 28,6mm!
- Asigurati-va ca suprafetele de prindere ale pipei, extensiei de furca si gatului de furca sunt curate si fara grasime!
- Nu folositi extensia de furca in combinatie cu o furca cu gatul din carbon!
- Bicicletele cu extensie de furca pot fi folosite doar pe sosea sau drumuri pavate.

Cum sa instalezi o extensie de furca

Verifica ca partea conica a distantierului (4) sa fie totdeauna in partea de sus a prelungitorului de furca (1) pentru a fi siguri ca cu se sprijina direct pe extensia de furca sau pe pipa (2) atunci cand va fi stransa.

Daca pipa este montata in partea de sus a extensiei de furca, trebuie lasat cel putin un distantier intre ea si capacul superior!

1. Lasa sa alunece extensia de furca (1) in interiorul gatului de furca. Suprafata de prindere ramasa trebuie sa aiba 40mm.
2. Fixeaza pipa (2) (doar pentru o furca cu diametrul de 1 1/8 inch sau 28,6mm) pe prelungitorul de furca (1). Inaltimea pipei poate fi ajustata prin micsorarea sau marimea numarului de distantiere de sub pipa. Este indicat sa aveti atatea distantiere (4) cat sa ramana cel putin 3mm de la prelungitorul de furca pana la capacul superior.
3. Monteaza capacul superior (6) si insurubeaza-l in interiorul extensiei de furca (1) de nuca din interior, cu ajutorul unei chei hexagonale de 5mm.
4. Strange cu grija capacul superior pana cand cuvetele furcii se vor misca usor dara fara sa aiba joc.
5. Prinde pipa (2) de prelungitorul de furca (1). Va rugam sa tineti cont ca in instructiunile producatorului trebuie folosita o cheie dinamometrica.
6. Strange suruburile (1) alternatic cu o cheie hexagonala dinamometrica pana la 6Nm.

SE

2014052 ROSE steerer tube extender

Styrstam och stjärnmutter är inte inkluderad!
OBS!: Du behöver en stjärnmutter för ett nytt styrrör, se produktnummer: 527136.

VARNING:
Felaktig installation av styrrörsförlängaren kan göra att du förlorar kontrollen över din cykel och kan leda till en olycka och skador!

- Att installera en styrrörsförlängare kräver specialkunskap. Konsultera en kvalificerad cykelmekaniker om du har frågor eller är osäker!
- Använd styrrörsförlängaren endast i kombination med ett styrrör med diametern 1 1/8 tum eller 28,6 mm!
- Kontrollera att styrrör, styrstam och styrrörsförlängare är rena och att det inte finns någon typ av fett på kontaktytorna!
- Använd inte styrrörsförlängare i kombination med en styrrör av kolfiber!
- Om cykeln har styrrörsförlängare, använd cykeln endast på jämnt underlag som t.ex. asfalt.

Hur installerar man styrrörsförlängaren

Kontrollera att spacern (4) alltid sitter ovanpå styrrörsförlängaren (1) för att vara säker på att topplocket inte är i direktkontakt med styrrörsförlängaren eller styrstammen (2) när du spänner!

Om styrstammen monteras på styrröret skall du använda åtminstone en spacer mellan styrstammen och topplocket!

1. Montera styrstamsförlängaren (1) på cykelns styrrör. Monteringshöjden skall på styrröret skall vara 40 mm.
2. Montera styrstammen (2) (passande en styrrörsdiametern 1 1/8 inches eller 28,6 mm) på styrrörsförlängaren (1). Höjden på styrstammen kan varieras med antalet spacers (4) under styrstammen. Vi rekommenderar att man har så många spacers under styrstammen så att spacern (4) når 3 mm ovanför styrrörsförlängaren.
3. Montera topplocket (6) och skruven (5) på styrrörsförlängaren (1) och spänn skruven i stjärnmuttern med en 5 mm insexnyckel.
4. Spänn topplocket (6) tills spelet i lagren försvinner och lagren roterar lätt.
5. Montera styrstammen (2) på styrstamsförlängaren (1). Lägg märke till eventuella momentbegränsningar.
6. Spänn styrstamsförlängarens skruvar (1) turvis med en 5 mm insexskruv till du når 6Nm.

SI

2014052 ROSE Podaljšek cevi vilic

Nosilec krmila in zvezdasta matica nista v obsegu dobave!Pozor: Pri novi cevi vilic potrebujete zvezdasto matico, kot je npr. št. artikla 527136..

OPOZORILO
Napačna montaža podaljška cevi vilic lahko povzroči izgubo kontrole nad kolesom, ki lahko privede do nesreče in poškodb!

- Podaljšek cevi vilic smejo montirati samo osebe, ki imajo ustrezno strokovno znanje.
- Če imate vprašanja ali dvome, se obrnite na vašega specializiranega prodajalca.
- Podaljšek cevi vilic se sme uporabiti samo v povezavi z vilicami s premerom cevi vilic 1 1/8 cole oz. 28,6 mm!
- Vpenjalne površine nosilca krmila, cevi vilic in podaljška cevi vilic morajo biti čiste in brez maščobe.
- Podaljška cevi vilic se ne sme uporabiti v povezavi s cevjo vilic iz karbona.
- Kolesa z montiranim podaljškom cevi vilic se smejo uporabljati le na cestah in utrjenih poteh.

Montaža podaljška cevi vilic

Stožčast distančnik (4) se mora vedno nahajati na zgornjem koncu podaljška cevi vilic (1),

tako da zgornji pokrov (6), ko ga privijete, ne nalega na podaljšek cevi vilic ali nosilec krmila (2).Ko se nosilec krmila namesti na zgornjem koncu podaljška cevi vilic, se mora nad nosilcem krmila nahajati vsaj stožčast distančnik.

1. Podaljšek cevi vilic (1) nataknite na cev vilic kolesa. Vpenjalna višina cevi vilic mora znašati 40 mm.
2. Nataknite nosilec krmila (2) (za premere cevi vilic 1 1/8 cole oz. 28,6 mm) na podaljšek cevi vilic (1). Višina nosilca krmila se lahko uravnava s številom distančnikov (3) pod nosilcem krmila. Nad nosilcem krmila se mora nahajati toliko distančnikov, da sega stožčast distančnik (4) za 3 mm čez zgornji rob podaljška cevi vilic.
3. Vstavite zgornji pokrov (6) in vijak (5) v podaljšek cevi vilic (1) in vijak privijte z notranjim šestrobim ključem 5 mm v zvezdasto matico, ki se nahaja v cevi vilic.
4. Zgornji pokrov (6) počasi privijte, tako da ležaj krmila teče brez zračnosti.
5. Nosilec krmila (2) privijte na podaljšek cevi vilic (1). Postopajte po navodilih proizvajalca nosilca krmila in upoštevajte predpisan navor privitja.
6. Pritrdilne vijake podaljška cevi vilic (1) postopno privijajte z notranjim šestrobim ključem 5 mm, dokler ne dosežete navora 6 Nm..

SK

2014052 ROSE Predĺženie násady vidlice

Predstavec a oceľová objímka nie sú súčasťou dodávky! Pozor: Pri novej násade vidlice potrebuješ oceľovú objímku, ako napríklad obj. č. 527136

VÝSTRAHA:
Nesprávna montáž predĺženia násady vidlice môže viesť k strate kontroly nad tvojím bicyklom a tým k nehodám a poraneniam!

- Predĺženie násady vidlice smú montovať iba osoby s dostatočnými odbornými znalosťami. V prípade otázok alebo pochybností sa obráť na svojho špecializovaného predajcu!
- Predĺženie násady vidlice sa smie používať iba v spojení s vidlicou priemerom vidlice 1 1/8 palcov, resp. 28,6!
- Upínacia plocha predstavca, násady vidlice a predĺženia násady vidlice musia byť čisté a bez mastnoty!
- Predĺženie násady vidlice sa nesmie používať v spojení s karbónovou násadou vidlice!
- Bicykle s namontovaným predĺžením násady vidlice sa smú používať iba na komunikáciách a spevnených cestách.

Montáž predĺženia násady vidlice

Kónická rozpera (4) sa musí nachádzať vždy na najvrchnejšom konci predĺženia násady vidlice (1), aby horná krytka (6) pri neskoršom dotiahnutí nedosadala na predĺžení vidlice alebo predstavec (2)!

Ak sa umiestni predstavec na hornom konci predĺženia násady vidlice, musí sa nad predstavcom nachádzať minimálne kužeľová rozpera!

1. Zasuň predĺženie násady vidlice (1) na násadu vidlice bicykla. Upínacia výška násady vidlice musí byť 40 mm.
2. Zasuň predstavec (2) (pre priemer násady vidlice 1 1/8 palca, resp. 28,6 mm) na predĺženie násady vidlice (1). Cez počet rozpier (3) pod predstavcom sa môže regulovať výška predstavca. Nad predstavcom sa musí nachádzať toľko rozpier, aby kónická rozpera (4) vyčnievala 3 mm nad horným koncom predĺženia násady vidlice.
3. Zasuň teraz hornú krytku (6) a vretenovú skrutku (5) do predĺženia násady vidlice (1) a zatoč vretenovú skrutku pomocou 5 mm kľúča na skrutky s vnútorným šesťhranom do oceľovej objímky nachádzajúcej sa v násade vidlice.
4. Hornú krytku (6) pomaly uťahuj, až bude ložisko riadenia bežať bez vôle.
5. Priskrutkuj pevne predstavec (2) na predĺženie násady vidlice (1). V súvislosti s postupom a uťahovacím momentom sa riaďte návodom na obsluhu výrobcu predstavca.
6. Upevňovacie skrutky predĺženia násady vidlice (1) uťahnite striedavo pomocou 5 mm kľúča na skrutky s vnútorným šesťhranom, kým nebude dosiahnutý uťahovací moment 6 Nm.